Instrucțiuni de instalare guri de scurgere pe diferite tipuri de acoperiș

Potrivit pentru instalarea pe diferite tipuri de acoperișuri și terase

Ramă de tranziție H = 60 mm
Corp intermediar H = 250 mm
Ramă cu grătar din fontă

Ramă de tranziție H = 100 mm
Corp intermediar H = 60 mm
Ramă cu grătar din fontă

Recomandare: pentru o utilizare sigură și profesională, citiți cu atenție instrucțiunile de instalare și alte documente care însoțesc produsul, predați-le utilizatorilui final.

Introducere

Exemplele din aceste instrucțiuni de instalare sunt destinate să ofere o înțelegere de bază și pot varia în funcție de configurația gurii de scurgere și de situația de montaj.

Informații tehnice

Dacă aveți întrebări cu privire la componentele suplimentare sau pentru orice alte informații tehnice, contactați departamentul tehnic ACO.

ACO s.r.l.
Str. Strada 2, nr. 14

077010
Afumați, jud. Ilfov

Tel.: +40372782727

E-mail: aco@aco.ro
E-mail: tehnic@aco.ro

Simboluri din instrucțiunile de instalare

Anumite informații sunt identificate prin simboluri în aceste instrucțiuni de asamblare:

- Informații și sfaturi suplimentare
- Enumerare puncte
- Pașii de acțiuni care trebuie efectuați în ordinea specificată
- Referințe la informații suplimentare în aceste instrucțiuni de asamblare și alte documente

1 Descrierea produsului

Componentele gurii de scurgere ACO pentru acoperișuri verzi sunt proiectate pentru a adapta gama de guri de scurgeri la diferite variante de acoperișuri și terase. Componentele suplimentare pentru acoperișuri verzi sunt realizate din beton cu polimeri.

Nu sunt permise alte utilizări sau modificări ale produslui.

Prezentare generală

Guri de scurgere pentru diferite tipuri de acoperișuri verzi

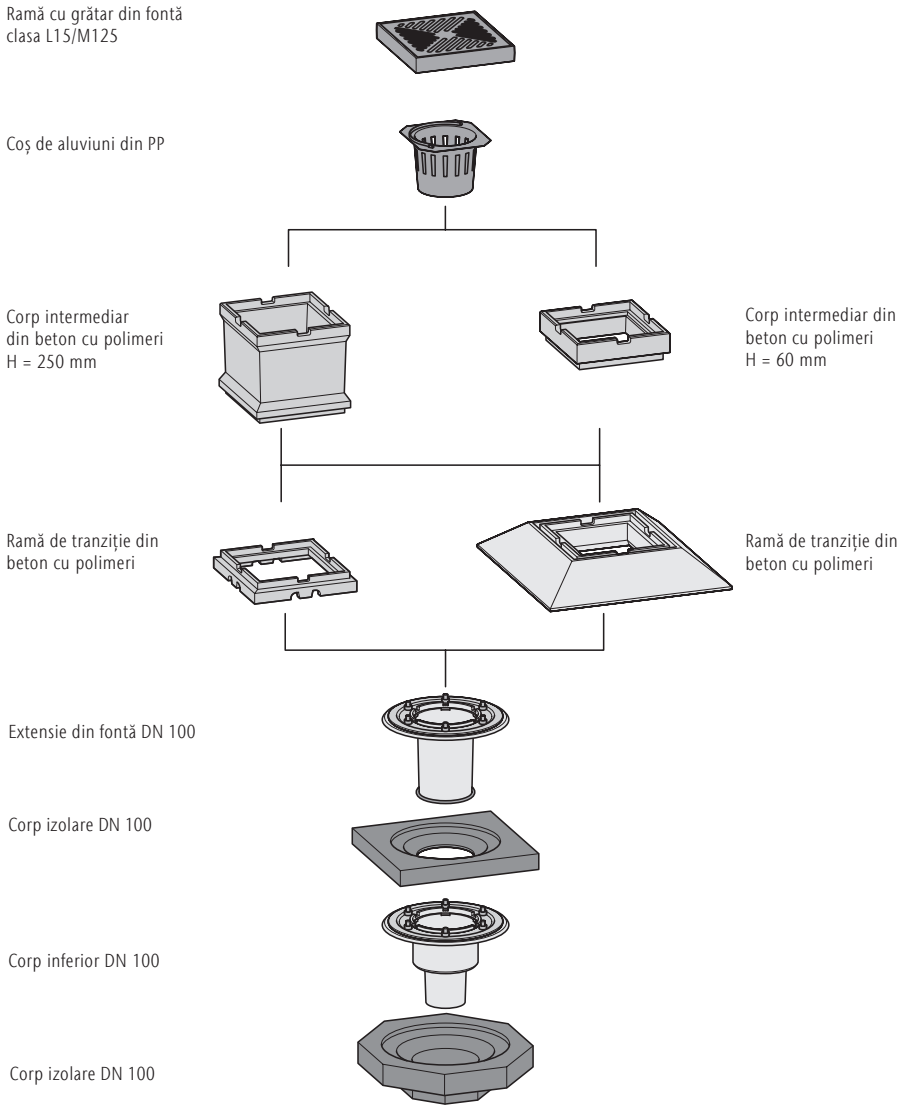

2 Instrucțiuni de instalare

ATENȚIE Pentru o instalare corectă, urmați instrucțiunile de instalare pentru gurile de scurgere ACO Spin din fontă. Instalarea necorespunzătoare poate produce daune cauzate de apa infiltrată pe lângă elementele sistemului.

Instalarea trebuie efectuată numai de personal calificat. Lucrătorii calificați trebuie să aibă următoarele cunoștințe:

- Cunoștințe de bază despre sistemele de scurgere
- Asamblarea și conectarea corectă a conductelor și conexiunilor

Verificați produsul la livrare înainte de instalare. Nu instalați piese deterioarate și raportați-le către ACO sau distribuitorului dvs. specializat.

2.1 Instalare pe acoperișuri verzi și terase circulabile

Situație de instalare: structură de acoperiș verde / clasă de sarcini L15/M125

Sistem: gură de scurgere din fontă, componente din beton cu polimeri

ATENȚIE Pentru a asigura funcționalitatea, curățați conducta de scurgere înainte de instalare.

Exemplu de instalare

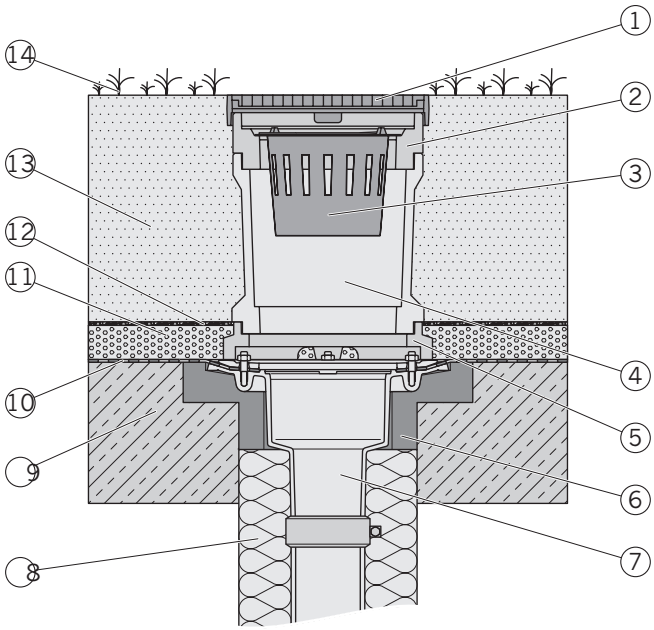

1 = Ramă cu grătar din fontă
2= Corp intermediar H=60 mm
3 = Coș de aluviuni
4 = Corp intermediar H=250 mm
5 = Ramă tranziție
6 = Corp izolator (opțional)
7 = Gură de scurgere, corp inferior
8 = Izolație
9 = Placă de beton
10 = Membrană hidroizolație
11 = Strat de dren
12 = Strat de filtrare
13 = Strat sol vegetal
14 = Vegetație

➔ Așezați rama de traziție pe centrul gurii de scurgere

ATENȚIE Protejați membrana hidroizolatoare de deteriorări

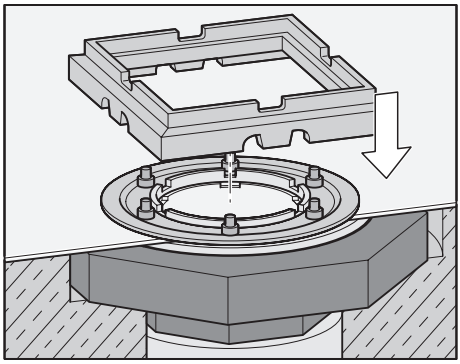

➔ Aplicați stratul de filtrare (geotextil) peste stratul de dren (1)

➔ Decupați cu un cutter stratul de filtrare (2)

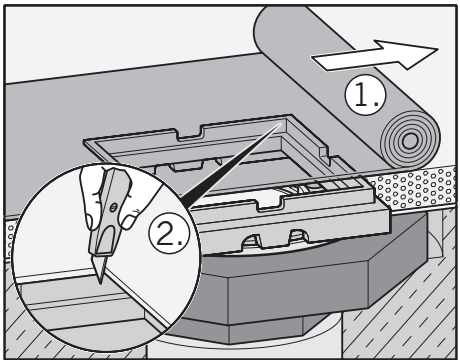

➔ În funcție de structura acoperișului/terasei, există componente suplimentare

H = 60 mm (Art.-Nr. 7000.52.00) sau
H = 250 mm (Art.-Nr. 7000.54.00) pentru a fi plasate pe rama de tranziție. Componentele suplimentare pot fi combinate în funcție de structura acoperișului/terasei.

ATENȚIE Asigurați-vă că suprafețele de susținere sunt curate.

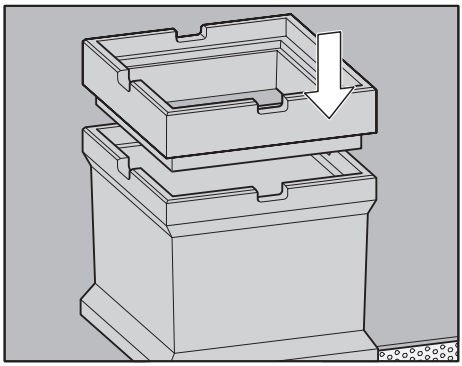

➔ Poziționați rama grătarului (1)
➔ Introduceți coșul de aluviuni (2) pentru înălțime de instalare de până la 180 mm

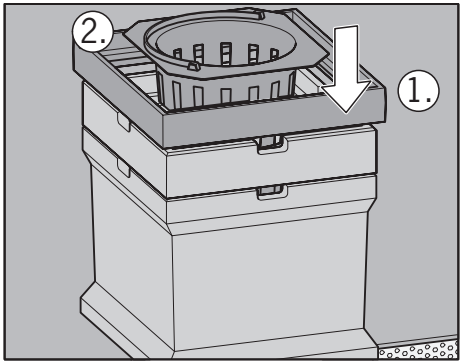

pentru DN 70 - DN 100
Art.-Nr. 7000.03.02 (oțel inoxidabil)

pentru DN 125 - DN 150
Art.-Nr. 7000.13.02 (oțel inoxidabil)

pentru înălțimi de instalare de la 180 mm: Art.-Nr. 7000.53.00 (plastic)

➔ Poziționați grătarul

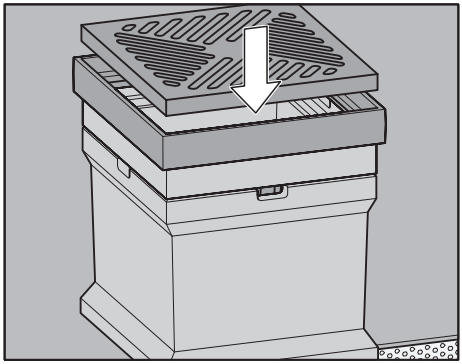
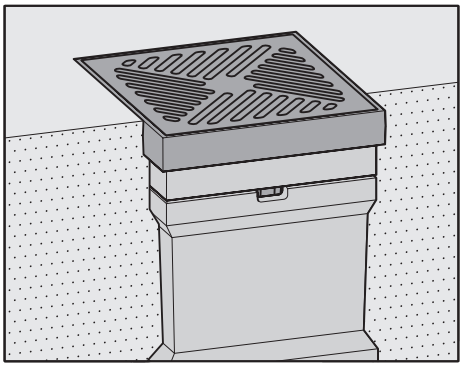
➔ Aplicați stratul final din structura acoperișului/terasei